NOTICE D'INSTALLATION & D'UTILISATION MAK-FIBRO

- Débutez par cette notice.
- Suivez ensuite la 2ème notice « MAKALINE » pour la fixation de la partie haute de la ligne de vie.

MAK-FIBRO : INTERFACE DE LIGNE DE VIE SUR TOITURE EN PLAQUE FIBROCIMENT

La platine pour toiture en plaques fibrociment est une interface de fixation adaptée pour la ligne de vie MAK-FIBRO développée par MAKALU.

Elle peut être utilisée sur support :
Fibrociment sans amiante

L'ENTRAXE MAXIMUM ENTRE 2 INTERFACES MAKALINE MAK-FIBRO EST DE 10 M

La ligne de vie MAKALINE est conforme aux exigences des normes EN 795 : 2012 type C et TS 16415 : 2013

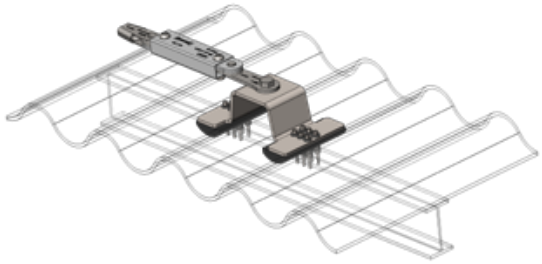

Avant de commencer l'installation, s'assurer de l'absence d'amiante.

- Les dispositifs antichute MAKALU **doivent être installés par des personnes expérimentées en matière de sécurité** et disposant de toutes les compétences nécessaires.
- Il est **interdit de changer, modifier, adapter les composants** de la platine **FIBRO** de ligne de vie **MAKALINE**.
- Un **plan d'intervention doit prévoir les mesures et moyens de secours** en cas de chute.
- Avant de démarrer les travaux, prendre toutes les mesures nécessaires pour qu'aucun objet ne puisse tomber de la zone où sont effectués les travaux. **La zone en contrebas doit être balisée et dégagée.**
- La société de montage doit s'assurer que le **support est adapté à la fixation du dispositif d'ancrage.** En cas de doute, faire appel à un ingénieur BTP.
- Les fixations doivent être effectuées dans les règles de l'art et conformément aux notices du fabricant des fixations.
- Un rapport photographique de l'installation doit être réalisé en détaillant plus particulièrement toutes les fixations réalisées.
- Vérifier que le tirant d'air disponible est suffisant en fonction de la hauteur de chute.

NOMENCLATURE ET DIMENSIONS

PLATINE FIBRO

Interface fibrociment MAKALINE

EPI-LV-P-0157

Matière : Acier Inoxydable 304L

Peut être utilisée pour toutes les interfaces : extrémité, angle et intermédiaire

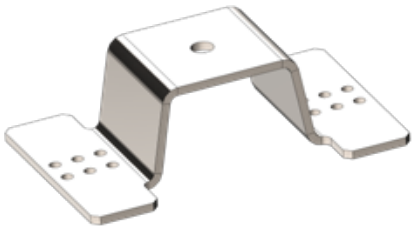

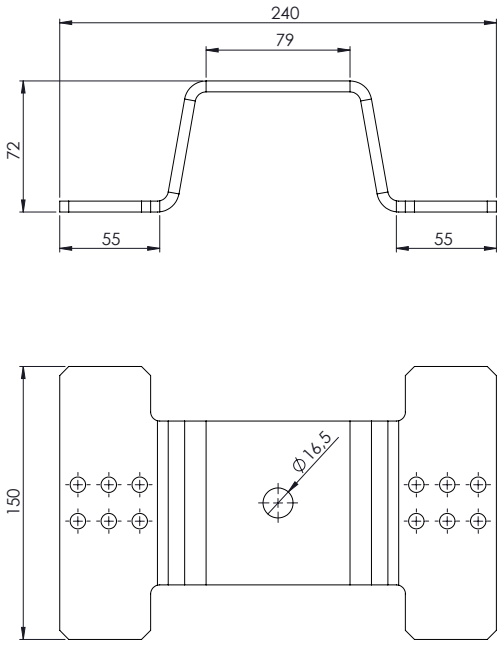

ENTRETOISE D12x9 L35 A2

EPI-LV-P-0169



JOINT COMPENSATEUR 150x61x21

EPI-LV-P-0167



ÉCROU FREIN M16



NOTICE DE MONTAGE

OUTILLAGES NÉCESSAIRES :

- Visseuse
- Douille de 10
- Clé de 24
- Perceuse
- Foret ø 13

L'installateur du dispositif est responsable et doit vérifier le bon état du support sur lequel il installe l'interface MAKALINE MAK-FIBRO. Il doit utiliser les fixations adéquates.

Les informations de montage ci-dessous sont des recommandations minimales et ne constituent pas une justification de la fixation.

Pour rappel une note de calcul des fixations et du support doit être réalisée.

Charge maximale transmise par le dispositif à la structure :
A prendre en compte pour la note de calcul.

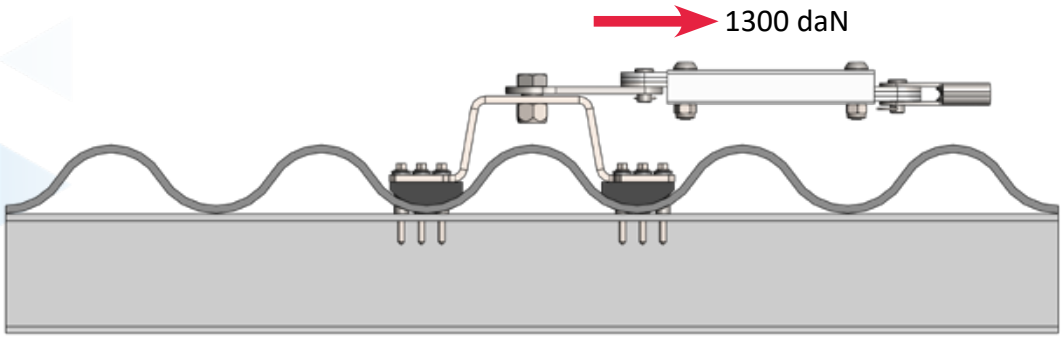

Les pièces d'extrémité, intermédiaires et renvoi d'angle se posent de la même manière, au droit de la panne métallique support de couverture.

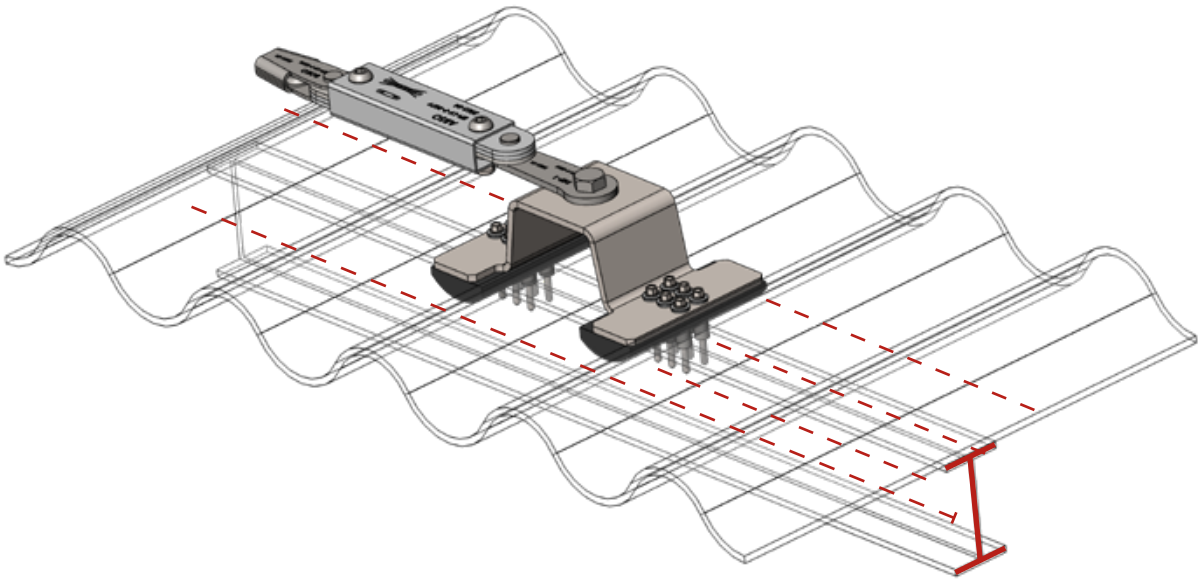

PLATINE FIBRO SUR PROFIL MÉTALLIQUE

1 • Repérer la position de la panne et marquer précisément l'emplacement des perçages en utilisant une platine comme gabarit.

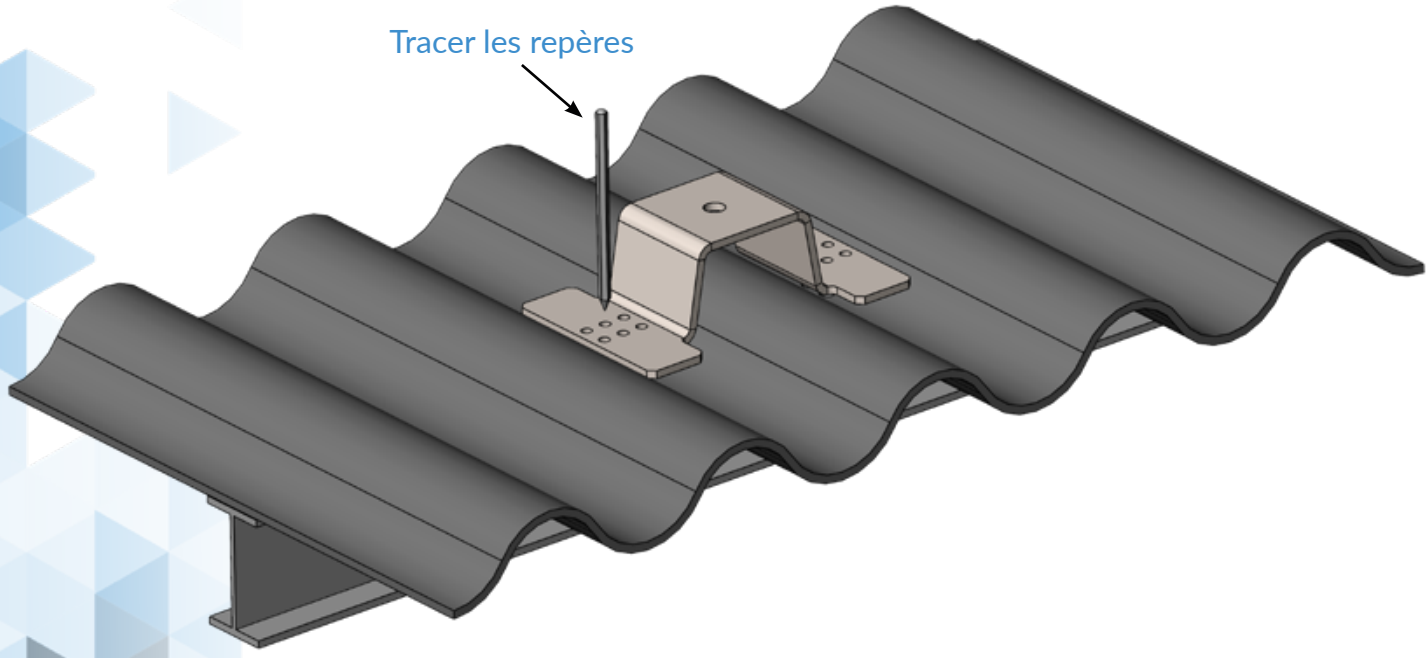

2 • Réaliser les 12 perçages de diamètre 13 dans la plaque fibres-ciment.

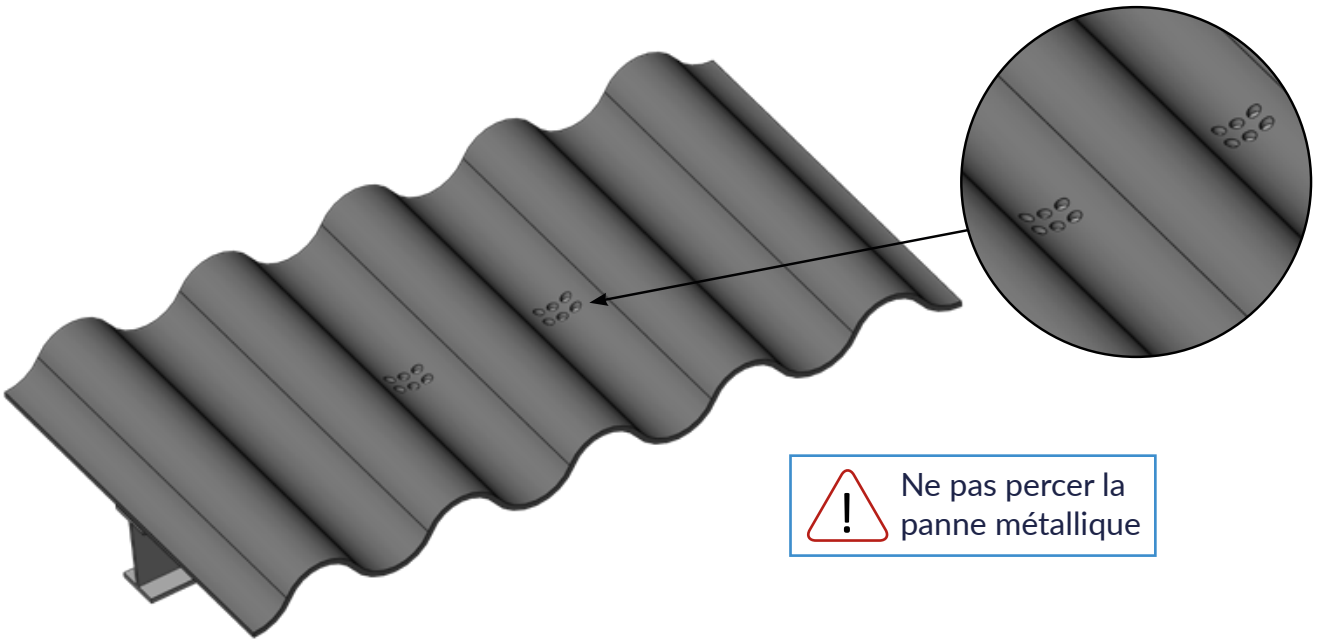

3 • Placer les 12 entretoises puis les joints compensateurs, de longueur 35 mm pour traverser un recouvrement de 2 plaques.

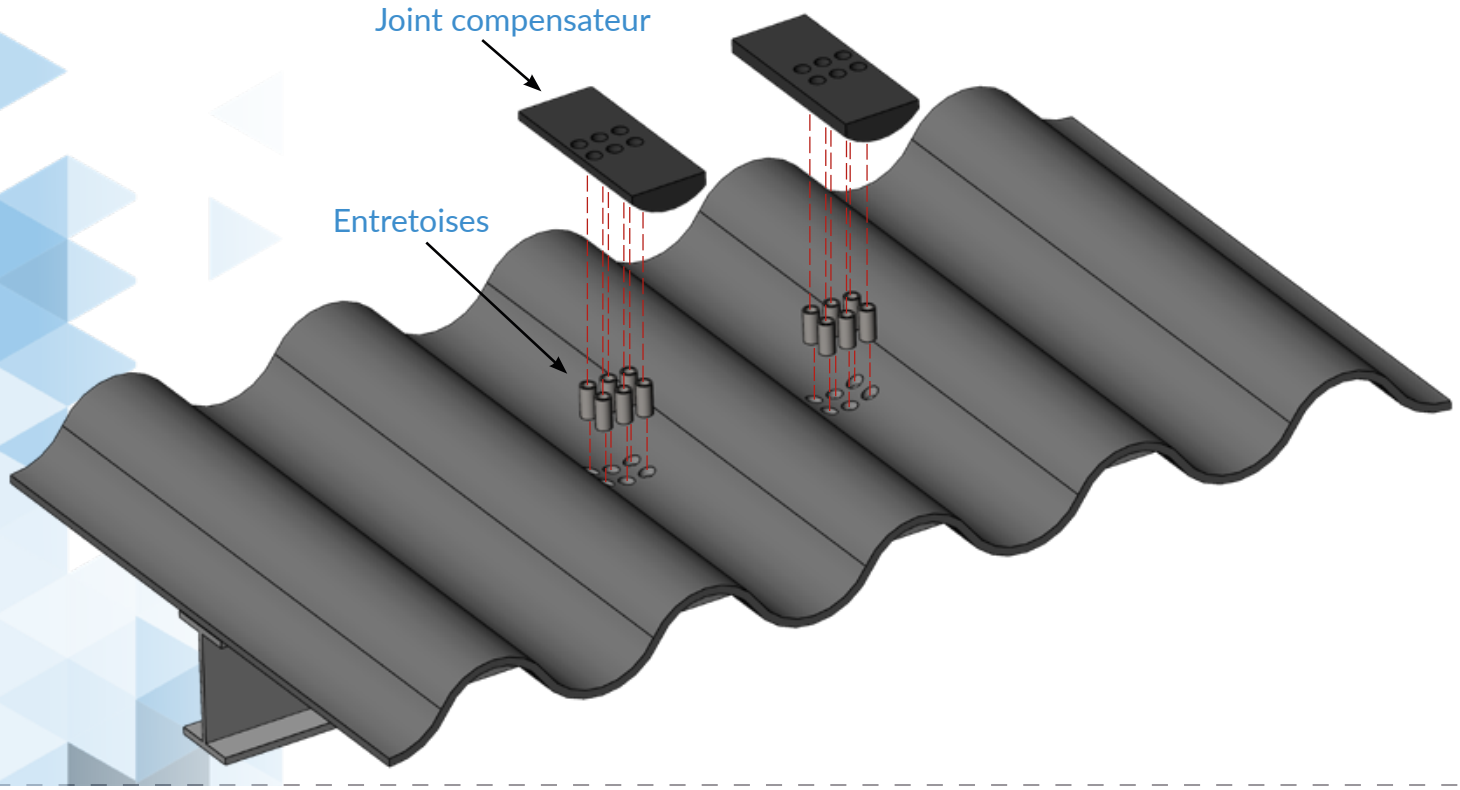

4 a) • Positionner la platine en appui sur les joints et fixer l'ensemble avec les 12 vis autoperceuses préconisées au point **5**

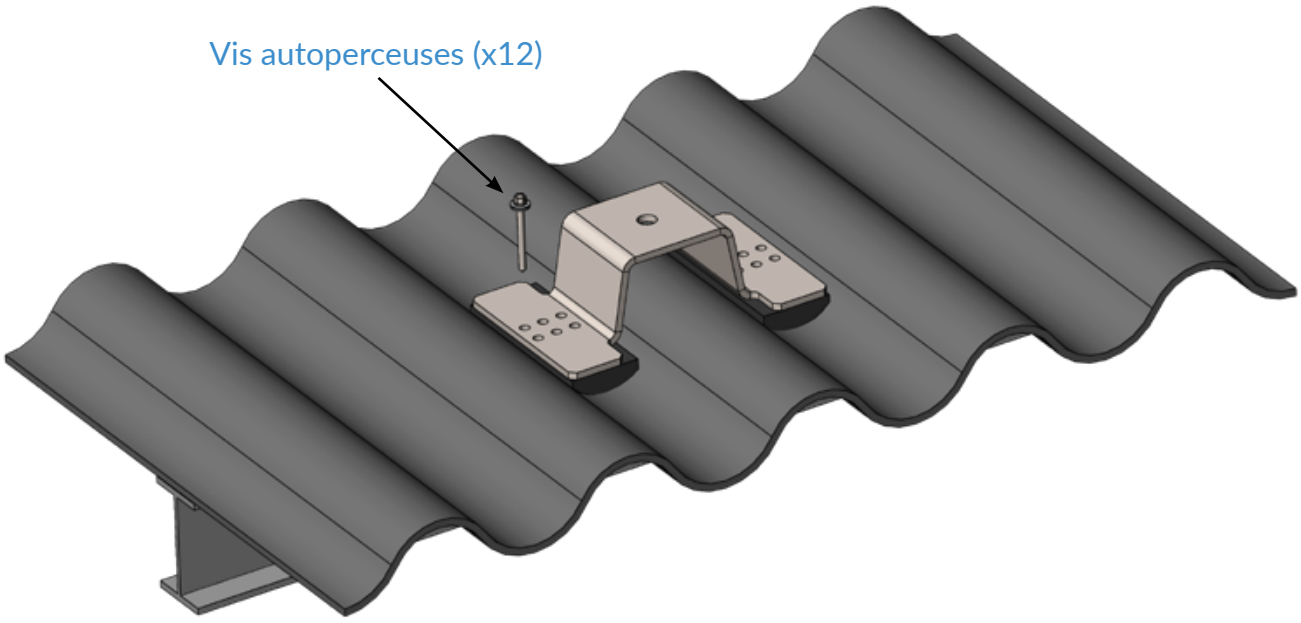

b) • Platine fixée

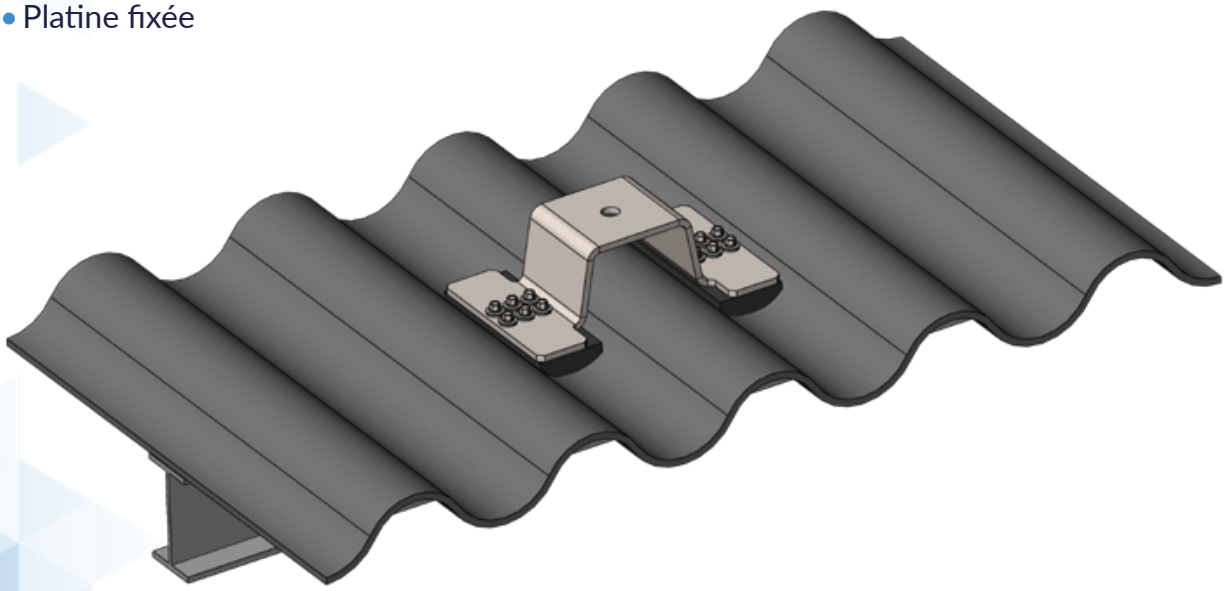

5 a) FIXATIONS DES PIECES D'EXTREMITES, INTERMEDIAIRES ET RENVOI D'ANGLE

sur panne métallique d'épaisseur 3 à 3.5 mm



DÉSIGNATION	CODE	COND.	DIMENSIONS		
			CP	Ø x L	Tête H
DRILLNOX 3,5 TH8 5,5 X 78 I16 Naturelle	372 452	100	1,5 à 3,5	5,5 x 78	8
DRILLNOX 3,5 TH8 5,5 X 78 I16 Laquée	372 455				

b) FIXATIONS DES PIECES D'EXTREMITES, INTERMEDIAIRES ET RENVOI D'ANGLE

sur panne métallique d'épaisseur 4 à 12 mm



DÉSIGNATION	CODE	COND.	DIMENSIONS		
			CP	Ø x L	Tête H
DRILLNOX 12 TH8 A4 5,5 X 80 I16 Naturelle	372 462	100	4 à 12	5,5 x 80	8
DRILLNOX 12 TH8 A4 5,5 X 80 I16 Laquée	372 465				

FIXATION DES ELEMENTS DE LIGNE DE VIE SUR PLATINE

DEP-1 : ECROU FREIN M16 INOX A2

ASSEMBLAGE DU DEPART PLAT

A l'extrémité **la plus loin** du point d'accès, fixer une pièce DEP-1 :

- Serrer la vis de départ épaulée M16 au couple de 60Nm sur le support.
- La fixer à l'aide de l'écrou frein suivant l'interface (utiliser la seringue de graisse sur les filets de la vis).

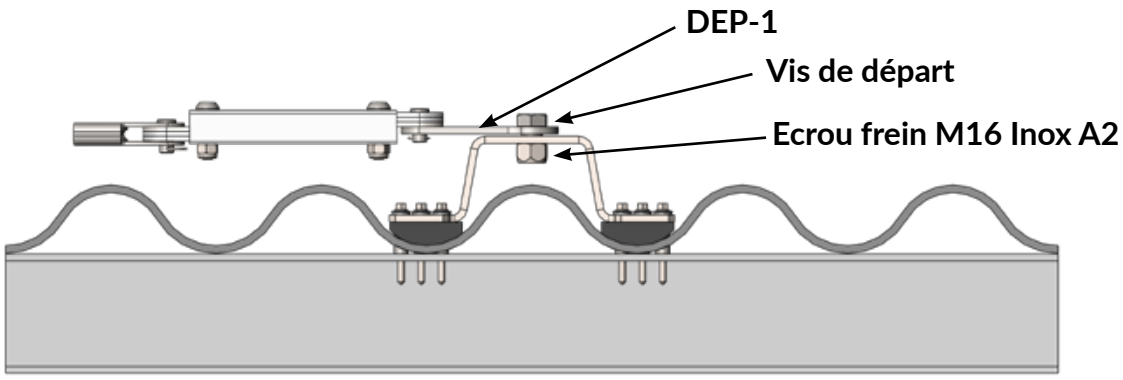

DEP-90 : ECROU FREIN M16 INOX A2

ASSEMBLAGE DU DEPART 90°

A l'extrémité la plus proche du point d'accès, fixer une pièce DEP-90° :

- Serrer la vis de départ épaulée M16 au couple de 60 Nm sur le support.
- La fixer à l'aide de l'écrou frein suivant l'interface (utiliser la seringue de graisse sur les filets de la vis).

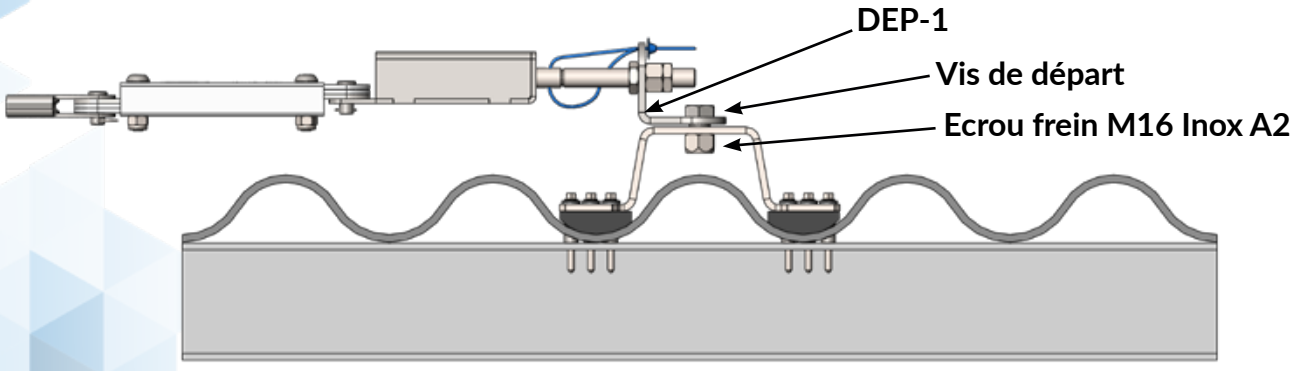

PASS : VIS H M16x45 INOX A2 + ECROU FREIN M16 INOX A2

ASSEMBLAGE DU PASSANT INTERMEDIAIRE

- Serrer la vis M16 au couple de 60 Nm.
- La fixer à l'aide de l'écrou frein suivant l'interface (utiliser la seringue de graisse sur les filets de la vis).
- **Orienter la pièce de façon à ce que le câble passe sous les retours supérieurs.**

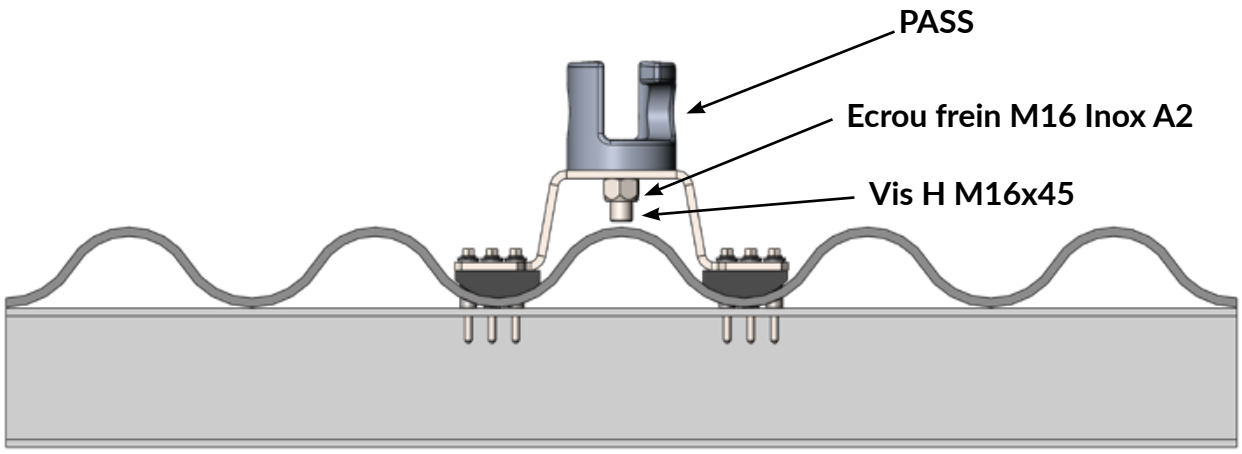

TURN : ECROU FREIN M16 INOX A2

ASSEMBLAGE DU PASSANT D'ANGLE

- Serrer la vis épaulée M16 au couple de 60 Nm.
- La fixer à l'aide d'un écrou frein suivant l'interface (utiliser la seringue de graisse sur les filets de la vis).

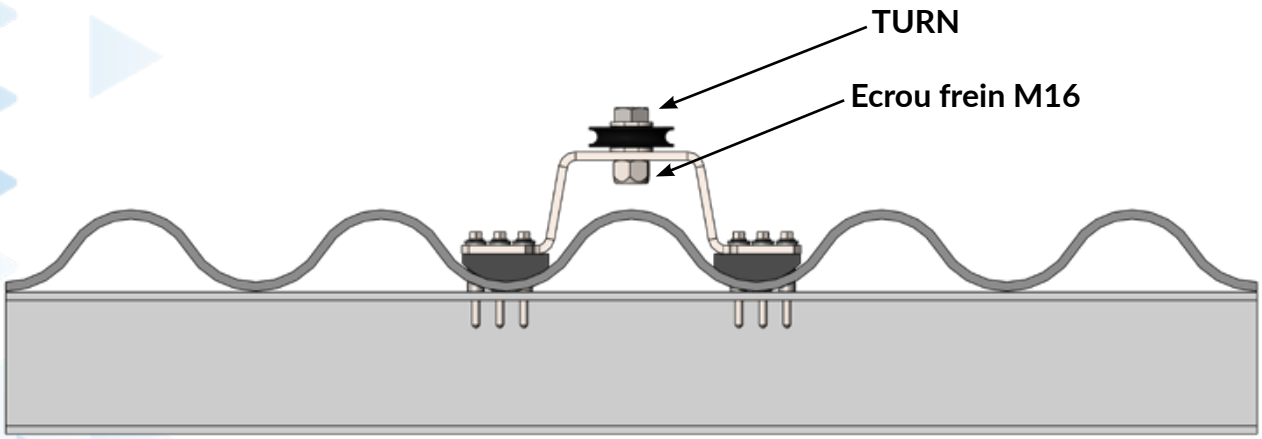

POUR L'ASSEMBLAGE DE LA PARTIE HAUTE DE LA LIGNE DE VIE, SE RÉFÉRER À LA NOTICE D'INSTALLATION DE LA LIGNE DE VIE MAKALINE FOURNIE.